**Общество с ограниченной ответственностью «ПРОФИТ 812»**

**Адрес офиса:** г. Санкт-Петербург, Пулковское шоссе, Д. 40, к. 4, литера Д, оф. D2106

**Склад:**Ленинградская область, г. Гатчина, ул. Ополченцев-Балтийцев, 8

**Телефон отдела продаж:**+7 993 566 2643

**Электронная почта:**sales@profit812.ru

**Сайт:**profit812.ru

**График работы:**Пн-Пт 9:00 – 18:00

## Люк чугунный тяжелый плавающего типа ТМ(Д400)-2-9-60

## Цена: По запросу

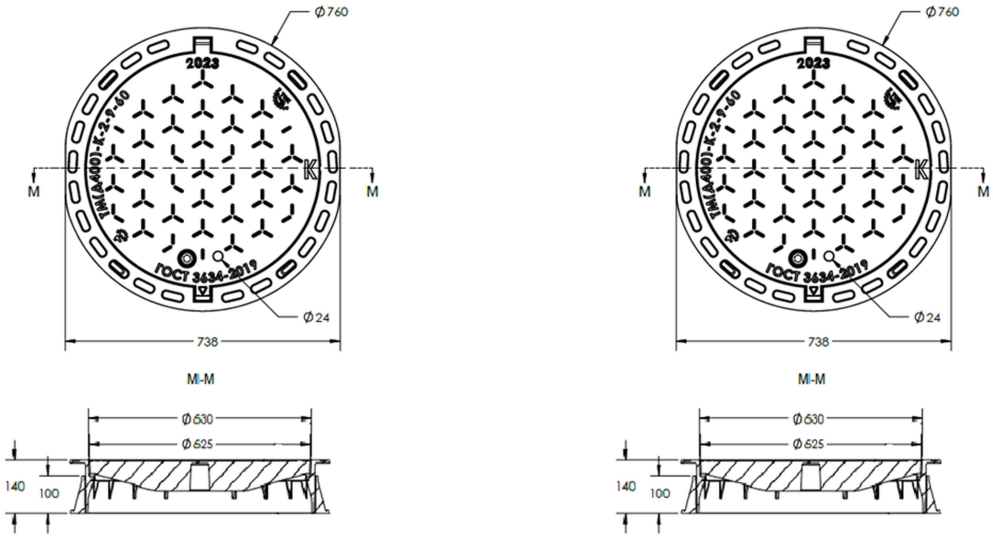


---

Люк чугунный тяжелый ТМ(Д400)-2-9-60 плавающего типа (имеет самонивелирующий корпус) с запорным устройством, пружиной и рем. вставкой производится на заводе из высокопрочного чугуна и подходит для установки на автомагистралях, на автостоянках и проезжей части дорог. Имеются в наличии люки с буквами «К» и «Д». Доставка в г. Санкт-Петербург и Ленинградскую область.

| | |
|---|---|
| **Тип люка:** | Магистральный |
| **Материал:** | ВЧ-50 (высокопрочный чугун) |
| **Вес:** | 72,5 кг |

| | |
|---|---|
| **Нагрузка:** | 40 т |
| **Размеры:** | 760×140 мм |
| **Высота опорного кольца:** | 100 мм |
| **Диаметр крышки:** | 625 мм |
| **Проем:** | 600 мм |
| **ГОСТ:** | 3634-2019 |