Общество с ограниченной ответственностью «ПРОФИТ 812»

Адрес офиса: г. Санкт-Петербург, Пулковское шоссе, Д. 40, к. 4, литера Д, оф. D2106

Склад:Ленинградская область, г. Гатчина, ул. Ополченцев-Балтийцев, 8

Телефон отдела продаж:+7 993 566 2643

Электронная почта:sales@profit812.ru

Сайт:profit812.ru

График работы:Пн-Пт 9:00 – 18:00

Люк чугунный тяжелый Т(С250)-2-60 с уплотнительной резинкой

Цена: 10 500 ₽

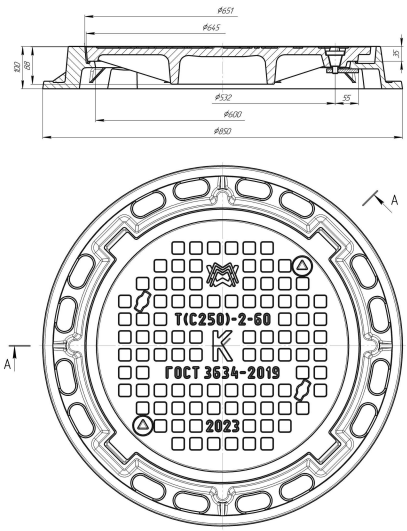

Люк чугунный тяжелый Т(С250)-2-60 с уплотнительной резинкой и запорным устройством производится на заводе из серого чугуна и подходит для установки на автостоянках, тротуарах и проезжей части городских парков.
За счет уплотнительной резинки данная модель имеет улучшенное прилегание крышки люки к корпусу, что в свою очередь уменьшает возможное колебание крышки люка при наезде автомобилей на него. Возможно изготовление модели из высокопрочного чугуна. Имеются в наличии люки с буквами «К» и «В».
Доставка в г. Санкт-Петербург и Ленинградскую область.

ГОСТ:	3634-2019
Тип люка:	Тяжелый
Глубина посадки крыши:	35 мм
Вес:	104,5 кг
Нагрузка:	25 т
Размеры:	850×100 мм
Диаметр крышки:	645 мм
Проем:	600 мм
Материал:	СЧ (серый чугун)