Общество с ограниченной ответственностью «ПРОФИТ 812»

Адрес офиса: г. Санкт-Петербург, Пулковское шоссе, Д. 40, к. 4, литера Д, оф. D2106

Склад:Ленинградская область, г. Гатчина, ул. Ополченцев-Балтийцев, 8

Телефон отдела продаж:+7 993 566 2643

Электронная почта:sales@profit812.ru

Сайт:profit812.ru

График работы:Пн-Пт 9:00 – 18:00

Люк чугунный дождеприемный ДМ1(С250)-1-60

Цена: 10 500 ₽

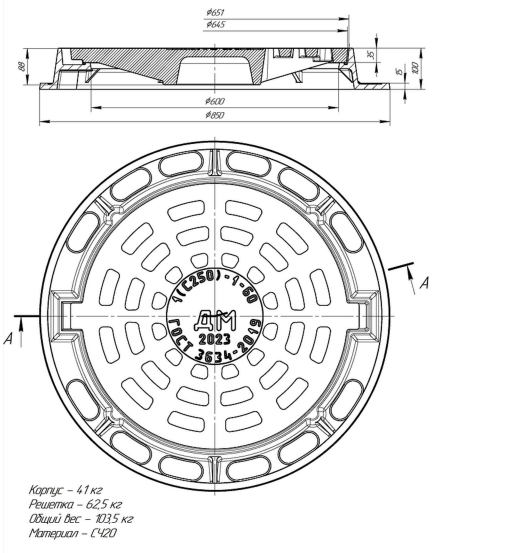

Люк чугунный дождеприемный ДМ1(С250)-1-60 с уплотнительной резинкой производится на заводе из серого чугуна и подходит для установки на автостоянках, тротуарах и проезжей части городских парков. Номинальная нагрузка составляет 25 тонн. Также имеется модель с запорным устройством из высокопрочного чугуна. Доставка в г. Санкт-Петербург и Ленинградскую область.

Материал:	СЧ (серый чугун)
Вес:	103,5 кг
Нагрузка:	25 т
Размеры:	850×100 мм
Глубина посадки крыши:	35 мм
Диаметр крышки:	645 мм
Проем:	600 мм
ГОСТ:	3634-2019
Тип люка:	Дождеприемный